HYDRAULIKAGGREGATE PO 4

VORTEILE

- Tragbar und besonders für mobile Einsätze konzipiert
- Langlebig und wartungsarm
- Konstante Hochdruckfördermenge bis zum Maximaldruck
- LUKAS Radialkolbenpumpe mit Saugventilen für konstanten Förderstrom
- Umschaltdruck zum schnellen Ausfahren ohne Last
- Aggregat mit Fernbedienung (Ein-/Ausschalten im Tipp-Betrieb)
- Kabellänge 3 m (mit Fernbedienung)

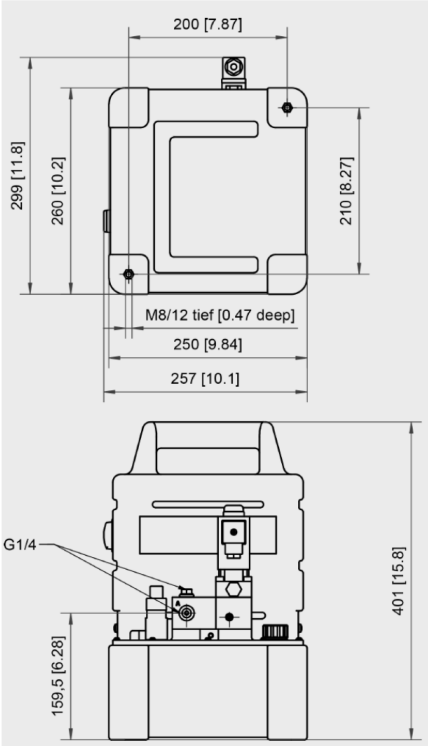

PO 4 mit Magnetventil

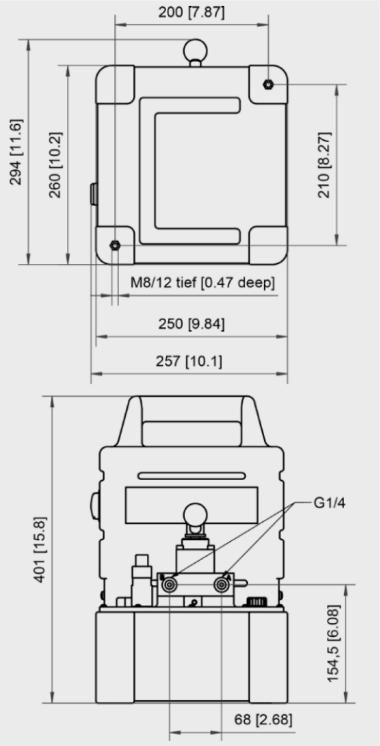

PO 4 mit Handventil

500 BAR

Typ	Bestell-Nr.	Füllmenge (l)	Nutzmenge (l)	Fördermenge Niederdruck (l/min)	Umschaltung (bar)	Fördermenge Hochdruck (l/min)	Motor	Leistung (kW)	Schutzart nach DIN 40050	Masse (kg)
PO4-4-N3/N4 500 F	8411215	5	4	2,1	50	0,24	230 V / 50 Hz	0,55	IP 20	22,7
PO4-4-L2/2 500 F	841122403	5	4	2,1	50	0,24	230 V / 50 Hz	0,55	IP 20	23
PO4-4-G2/2 500 F	841122503	5	4	2,1	50	0,24	230 V / 50 Hz	0,55	IP 20	23

700 BAR

Typ	Bestell-Nr.	Füllmenge (l)	Nutzmenge (l)	Fördermenge Niederdruck (l/min)	Umschaltung (bar)	Fördermenge Hochdruck (l/min)	Motor	Leistung (kW)	Schutzart nach DIN 40050	Masse (kg)
PO4-4-N3/N4 700 F	8411225	5	4	2,1	50	0,24	230 V / 50 Hz	0,55	IP 20	22,7
PO4-4-L2/2 700 F	841122401	5	4	2,1	50	0,24	230 V / 50 Hz	0,55	IP 20	23
PO4-4-G2/2 700 F	841122501	5	4	2,1	50	0,24	230 V / 50 Hz	0,55	IP 20	23

VARIANTEN

Version N3 für einfachwirkende Zylinder

Feinfühliges Ausfahren und Positionieren der Last. Das Halten der Last ist auch bei eingeschaltetem Motor (druckloser Öl-Umlauf) möglich. Einfahrbar mit ein- oder ausgeschaltetem Motor.

Version N4 für doppeltwirkende Zylinder

Das Ausfahren und Halten der Last ist bei eingeschaltetem Motor (druckloser Öl- Umlauf) möglich. Einfahren funktioniert nur mit einem eingeschalteten Motor.

Version L 2/2 – ohne Lasthaltefunktion

Motoranlauf bei Betätigung der Fernbedienung, Magnetventil schließt. Der angeschlossene Hydraulikzylinder fährt aus, solange der Taster gedrückt bleibt. Zum Einfahren den Taster loslassen, Motor bleibt stehen, Magnetventil auf „Leerlauf", Zylinder fährt mit Federrückzug ein.

Version G 2/2 – mit Lasthaltefunktion

Fernbedienung mit 3-Stellungs-Schalter

Stellung „1" = Motor ein, Magnetventil geschlossen, Zylinder fährt aus

Mittelstellung „0" = Motor aus, Magnetventil geschlossen, Last wird gehalten

Stellung „2" = Motor aus, Magnetventil auf „Leerlauf", Zylinder fährt mit Federrückzug ein