HOCHDRUCK-HANDPUMPEN

1000/1500/2500 BAR

VORTEILE

- In drei verschiedenen Maximaldrücken erhältlich
- Konstante Förderleistung bis zum jeweiligen Maximaldruck
- Leichtes Arbeiten dank relativ niedriger Handhebelkräfte
- Zuverlässige und langlebige Qualität
- Tragegriff durch verriegelbaren Pumpenhebel

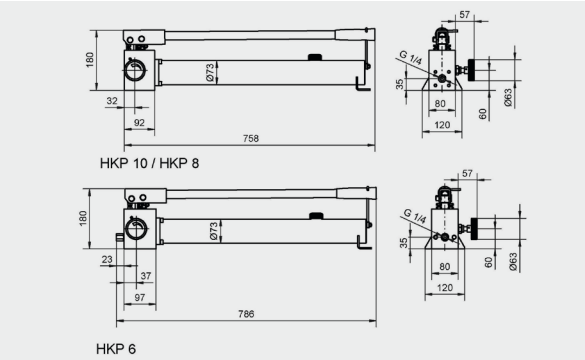

Typ	Bestell-Nr.	Handhebel-kraft bei (kg/bar)	Füllmenge (l)	Nutzbare Öl-menge (l)	Fördermenge pro Hub (cm³)	Masse (kg)
HKP 10 - 1,5 PN1000	8409130	42 / 1000	1,7	1,5	1,97	9,8
HKP 8 - 1,5 PN1500	840912990	40 / 1500	1,7	1,5	1,26	9,8
HKP 6 - 1,5 PN2500	840913020	36 / 2500	1,7	1,5	0,71	9,8